第25回　全国選抜ソフトテニス研修大会（埼玉カップ）
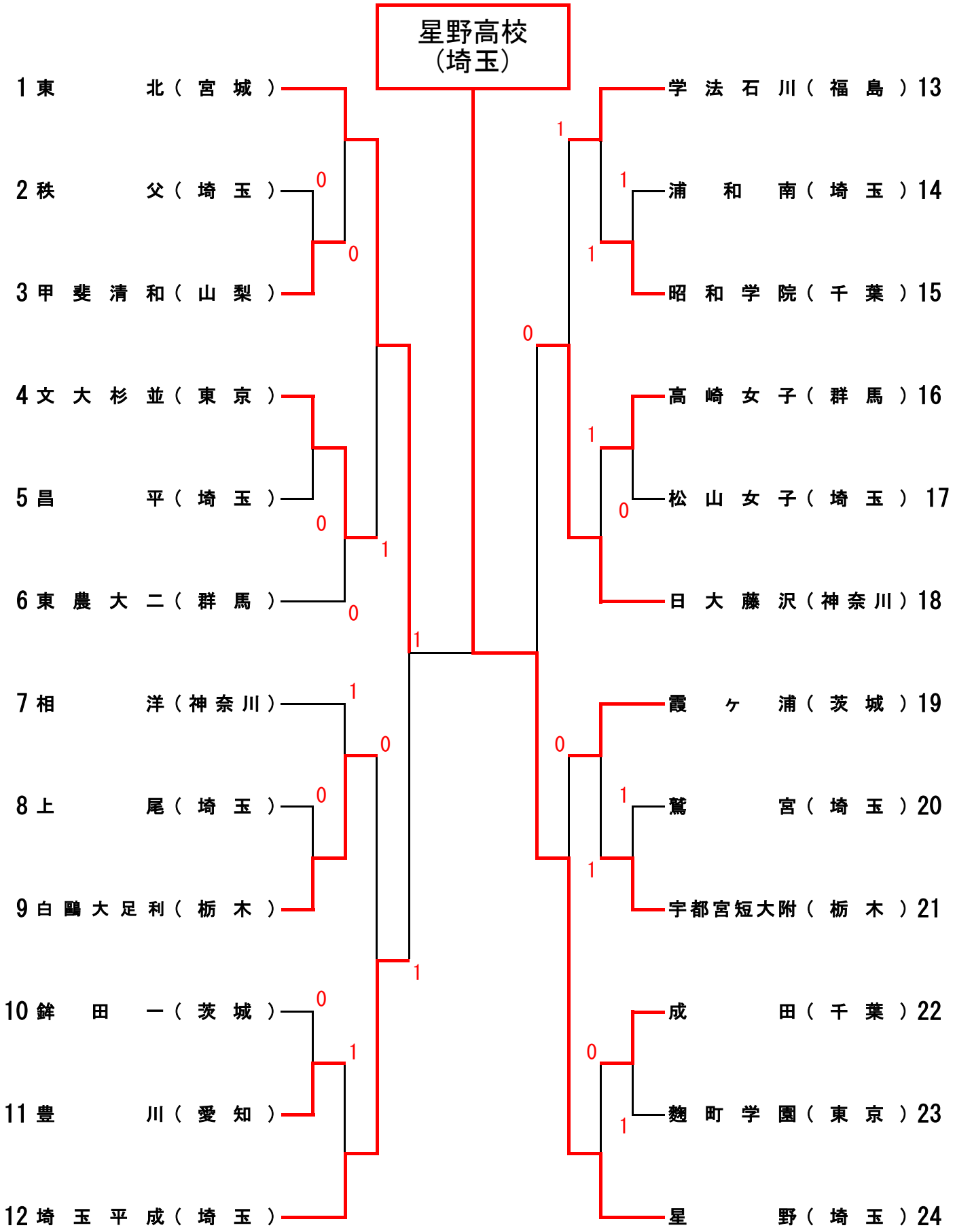
R7.3.20　熊谷さくら運動公園