令和６年度埼玉県選手権大会（高校ダブルスの部）男子
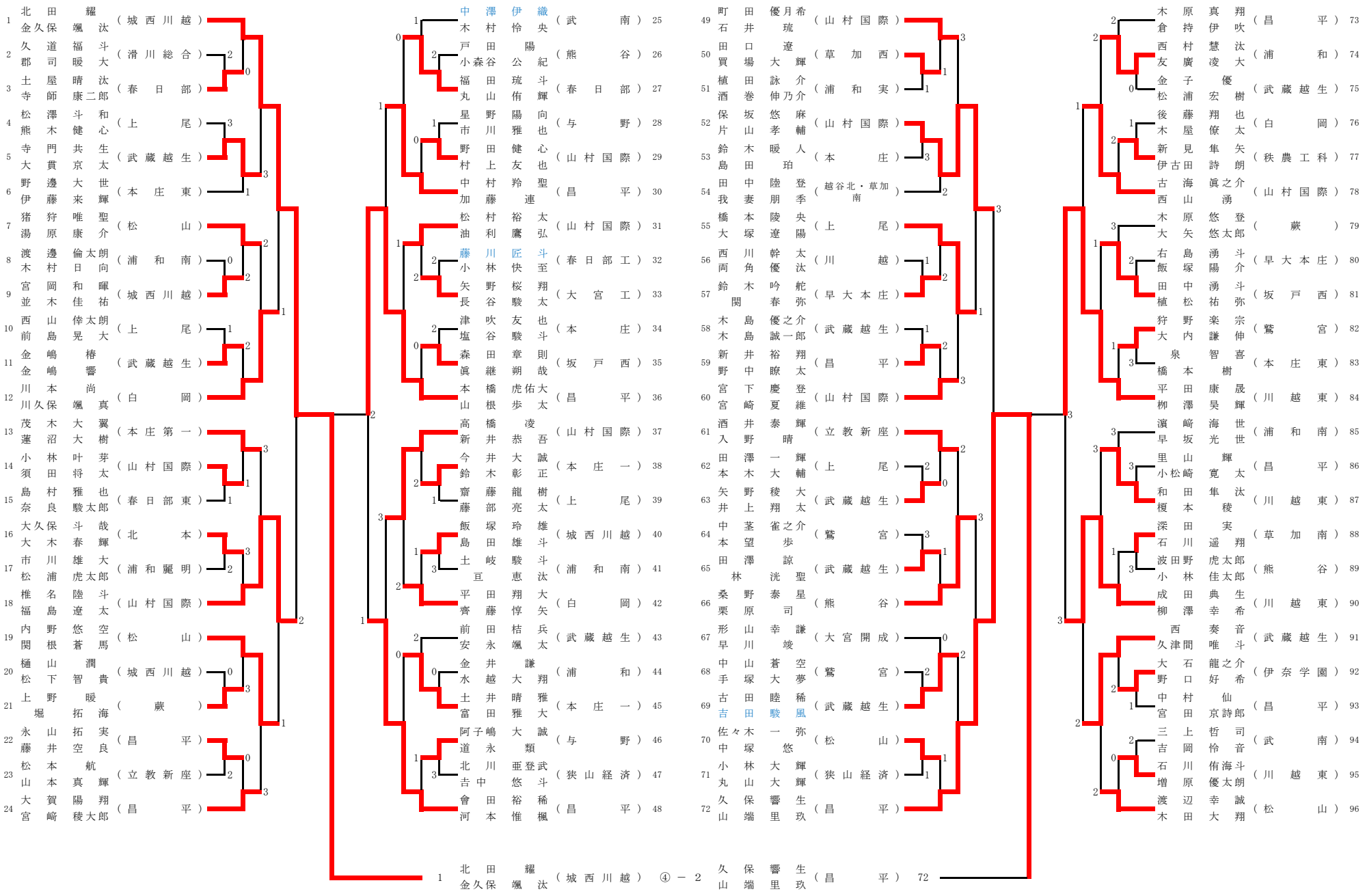
令和６年７月２０日（土）・２３日（火）　　東松山庭球場